Задвижка HIW HF с ISO фланцем

Фланцевая | DN40-600, PN10/PN16

Особенности модели

- Упругозапирающаяся клиновая задвижка с обрезиненным клином и невыдвижным шпинделем согласно EN1171, EN1074-2.
- Среда: питьевая вода.
- Максимальная рабочая температура: 40°C.
- Конструкция из высокопрочного чугуна обеспечивает идеальное соотношение прочности и веса.
- О-образные уплотнения штока подходит для монтажа под давлением.
- Полнопроходная конструкция обеспечивает оптимальный поток.
- Шпиндель из дуплексной нержавеющей стали с холоднокатанной резьбой увеличивает срок службы задвижки.
- Эпоксидное порошковое покрытие RAL 5015.
- Размеры фланцев и монтажные отверстия соответствуют EN1092-2 PN10
- Внешние размеры и допуски: согласно ISO 5752 серия 14.
- Корпус обладает отличной коррозионной стойкостью благодаря эпоксидному покрытию минимальной толщиной 250мкм в соответствии со стандартом GSK.

Возможные исполнения: 4000HG до DN1200 с редуктором по запросу

№ 4000 HF
№ 4700 HF
№ 4010 HF
№ 4710 HF

С невыдвижным шпинделем и фланцем ISO

RAL СЕРТИФИКАТ

Материал | Технические особенности

1 **Корпус** из высокопрочного чугуна EN GJS-400-15 с эпоксидным покрытием внутри и снаружи
2 **Клин** из высокопрочного чугуна EN GJS-400-15 и полностью вулканизирован EPDM
3 **Клиновая гайка** из латуни
4 **Шпиндель с холоднокатаннной и полированной резбой** из дуплексной нержавеющей стали 1.4462
5 **Прокладка** из EPDM
6 **Болты** из нержавеющей стали
7 **Пыльник** из PE
8 **Крышка** из высокопрочного чугуна EN GJS-400-15 с эпоксидным покрытием
9 **О-образное уплотнение** из EPDM
10 **Подшипник скольжения** из POM
11 **О-образное уплотнение I** из EPDM
12 **О-образное уплотнение II** из EPDM
13 **Втулка** из POM
14 **Опора** втулки из POM
15 **Направляющие штока** изготовлены из нержавеющей стали
16 **Верхний фланец** из высокопрочного чугуна EN GJS-400-15 с эпоксидным покрытием внутри и снаружи

№ для заказа	Модель	PN	DN													
			50	65	80	100	125	150	200	250	300	350	400	450	500	600
4000HF	короткая EN 558 GR 14	10														
		16														
4700HF	длинная EN 558 GR 15	10														
		16														
4010HF	короткая EN 558 GR 14	25														
4710HF	длинная EN 558 GR 15	25														

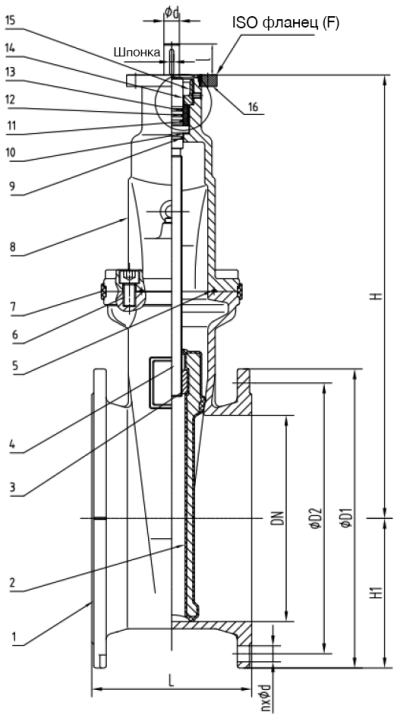

Все чертежи, технические характеристики, размеры (все размеры в мм) и вес (все данные о весе в кг) носят необязательный характер. Мы оставляем за собой право на внесение изменений.

Изд. 10.2024

Задвижка HIW HF с ISO фланцем

Фланцевая | DN40-600, PN10/PN16

Технические параметры

№ 4000 HF
№ 4700 HF
№ 4010 HF
№ 4710 HF

С невыдвижным шпинделем и фланцем ISO

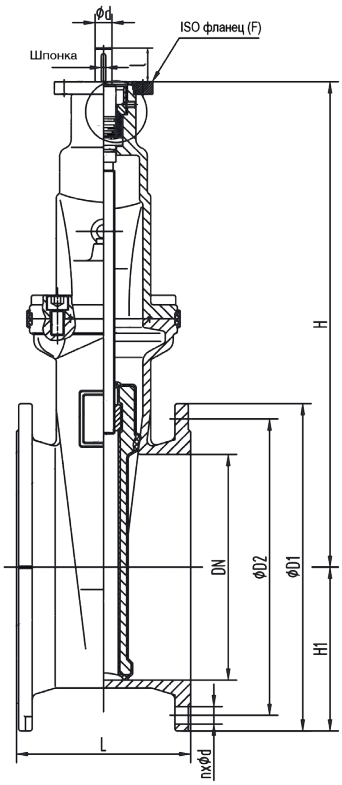

DN	PN	Ø D1	Ø D2	n x Ø d	H	H1	L		F	Ø d	I	Шпонка	Вес	
							F4	F5					F4	F5
40	10/16	150	110	4x19	180	75	140	240	F10	16	45	5x5x40	9,5	9,7
50	10/16	160	125	4x19	180	80	150	250					9,7	10
65	10/16	180	145	4x19	213	90	170	270		20		6x6x40	13,5	13,7
80	10/16	195	160	8x19	239	97,5	180	280					15,5	17,3
100	10/16	215	180	8x19	276	107,5	190	300					20,5	21,5
125	10/16	245	210	8x19	335	122,5	200	325					28	33
150	10/16	280	240	8x23	373	140	210	350					33,5	36,5
200	10	335	295	8x23	470	167,5	230	400					60	67
	16	335	295	12x23	470	167,5	230	400	F14	30	60	8x7x50	57	64,8
250	10	400	350	12x23	574	200	250	450					84	93,5
	16	400	355	12x28									85	86,4
300	10	440	400	12x23	670	220	270	500					117	137,5
	16	450	410	12x28		227,5							116	133
350	10	505	460	16x23	755	252,5	290	550					155	173
	16	515	570	16x28		257,5							162	180
400	10	565	515	16x28	860	282,5	310	600					243	287
	16	575	525	16x31		287,5							247	284
450	10	615	565	20x28	955	307,5	330	650					317	388
	16	640	585	20x31		320							322	386
500	10	670	620	20x28	1062	335	350	700					369	464
	16	715	650	20x34		357,5							406	510
600	10	780	725	20x31	1230	390	390	800					565	464
	16	840	770	20x37		420							612	775

Все чертежи, технические характеристики, размеры (все размеры в мм) и вес (все данные о весе в кг) носят необязательный характер. Мы оставляем за собой право на внесение изменений.